UBICACIÓN EN LA CIUDAD

CALLE WILDE

AVENIDA VILLEGAS

ACCESO GARCÍA SALINAS

RUTA NACIONAL Nº5

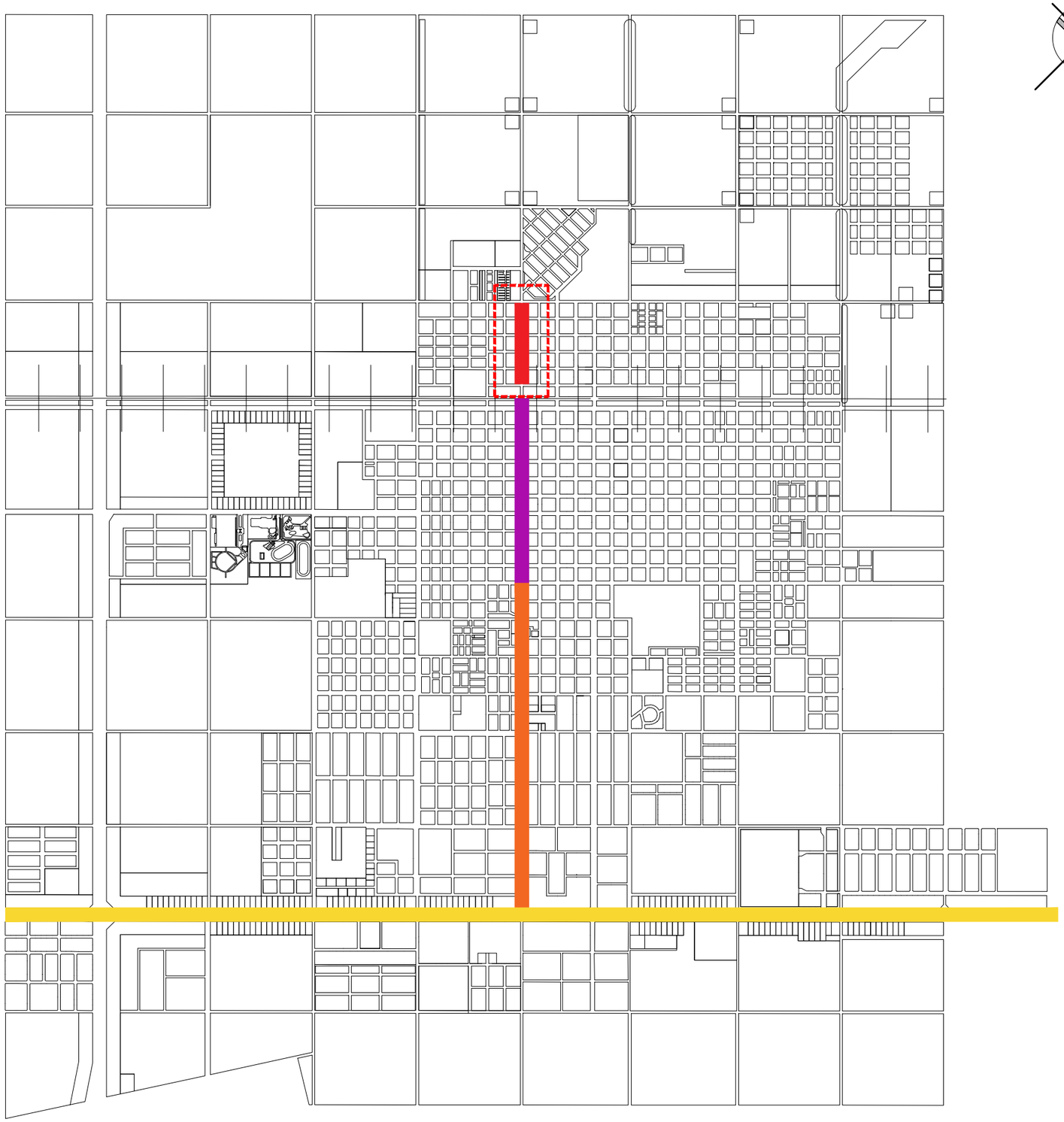

	ESCALA: -	MUNICIPALIDAD DE TRENQUE LAUQUEN	PLANO: UBICACIÓN GENERAL	PROYECTO: **REMODELACIÓN RAMBLA CALLE WILDE**	INTENDENTE: **FRANCISCO RECOULAT** SECRETARIO DE OBRAS Y SERVICIOS PÚBLICOS: **MANUEL SILVA MUÑOZ**	FECHA: **JULIO** 2025	LÁMINA 1

SECTOR A INTERVENIR



	ESCALA: -	MUNICIPALIDAD DE TRENQUE LAUQUEN	PLANO: SECTOR A INTERVENIR	PROYECTO: **REMODELACIÓN CALLE WILDE**	INTENDENTE: **FRANCISCO RECOULAT** SECRETARIO DE OBRAS Y SERVICIOS PÚBLICOS: **MANUEL SILVA MUÑOZ**	FECHA: **JULIO** 2025	LÁMINA 2

RAMBLA TIPO PLANO TÉCNICO

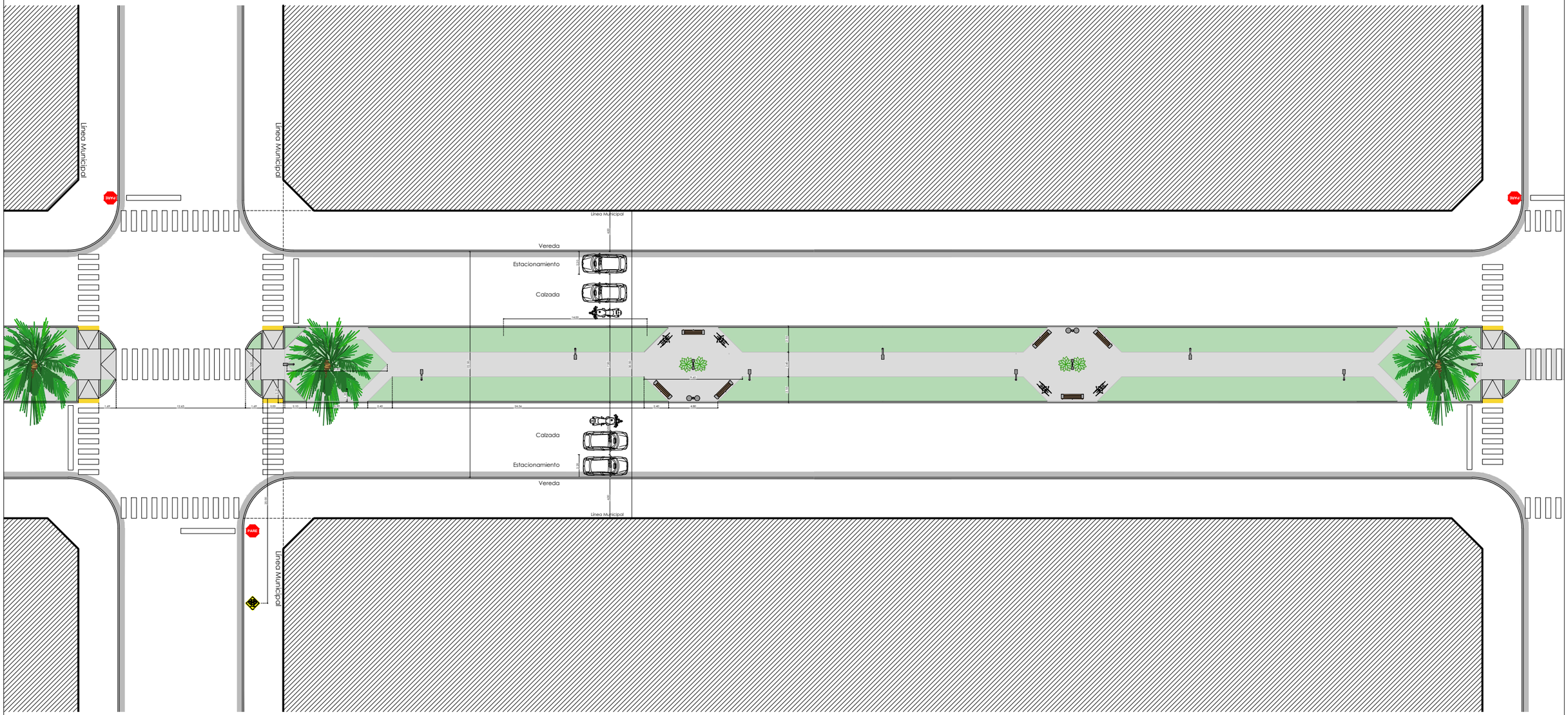

	ESCALA: -	MUNICIPALIDAD DE TRENQUE LAUQUEN	PLANO: RAMBLA TIPO PLANO ARQUITECT.	PROYECTO: **REMODELACIÓN CALLE WILDE**	INTENDENTE: **FRANCISCO RECOULAT** SECRETARIO DE OBRAS Y SERVICIOS PÚBLICOS: **MANUEL SILVA MUÑOZ**	FECHA: **JULIO** 2025	LÁMINA 3

CORTE PERFIL RAMBLA



CORTE PERFIL CRUCE DE CALLE

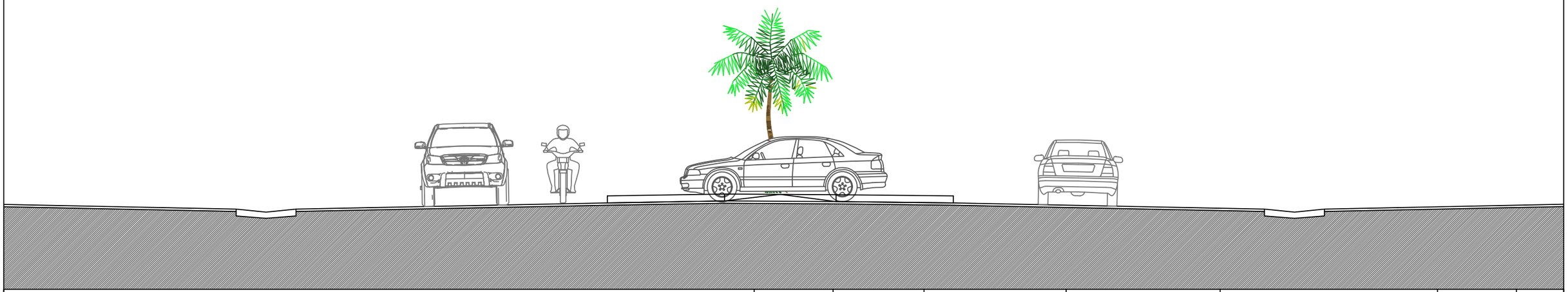

	ESCALA: -	MUNICIPALIDAD DE TRENQUE LAUQUEN	PLANO: CORTES	PROYECTO: **REMODELACIÓN CALLE WILDE**	INTENDENTE: **FRANCISCO RECOULAT** SECRETARIO DE OBRAS Y SERVICIOS PÚBLICOS: **MANUEL SILVA MUÑOZ**	FECHA: **JULIO** 2025	LÁMINA 4

CORTE RAMBLA DETALLE

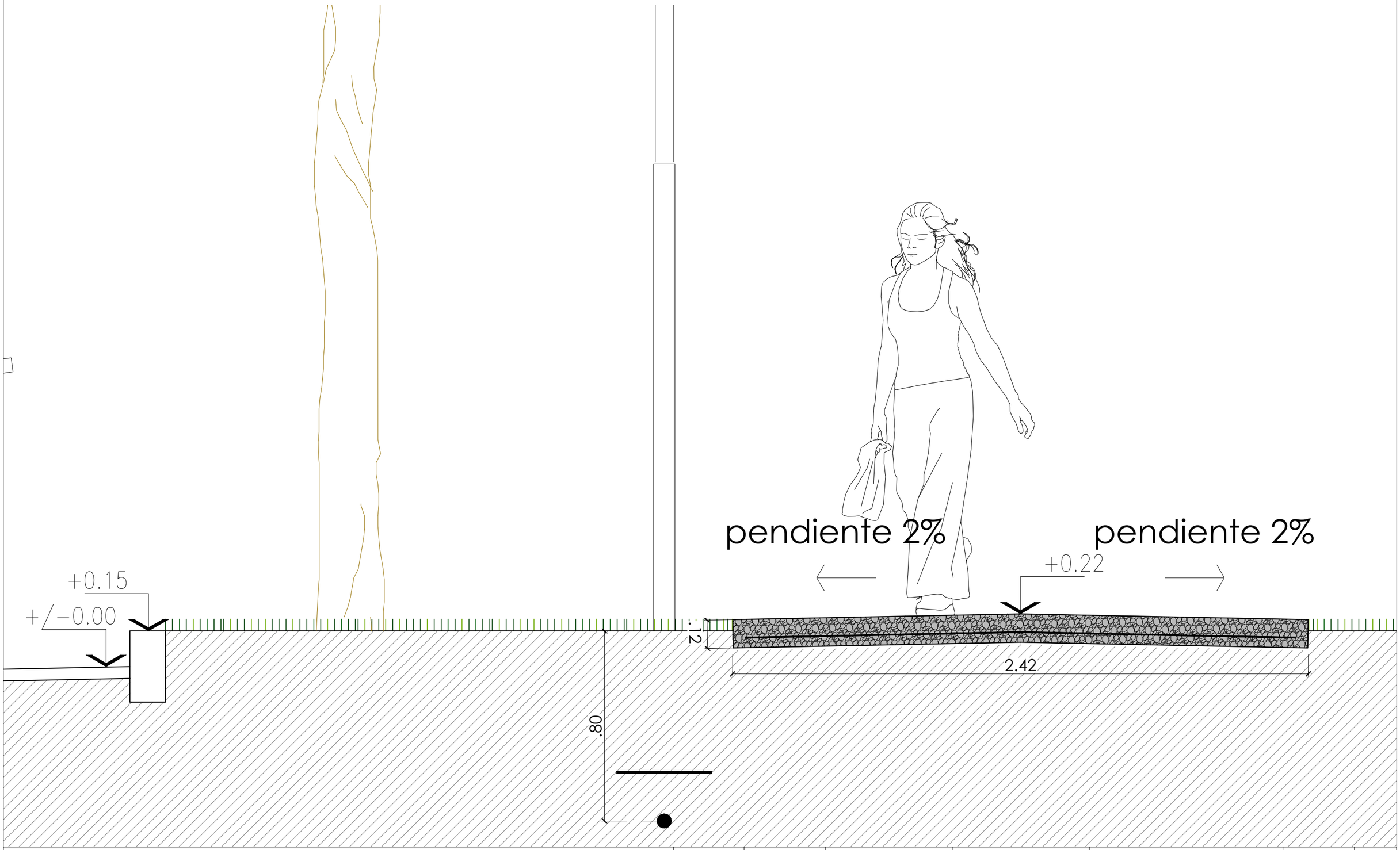

ESCALA: -	MUNICIPALIDAD DE TRENQUE LAUQUEN	PLANO: CORTES DETALLE	PROYECTO: **REMODELACIÓN CALLE WILDE**	INTENDENTE: **FRANCISCO RECOULAT** SECRETARIO DE OBRAS Y SERVICIOS PÚBLICOS: **MANUEL SILVA MUÑOZ**	FECHA: **JULIO** 2025	LÁMINA 5

COLUMNAS

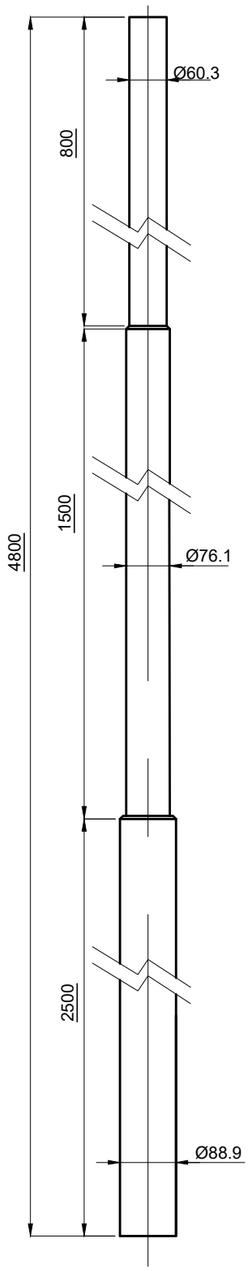

BRAZO SIMPLE

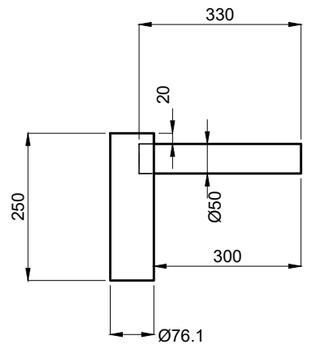

BRAZO DOBLE

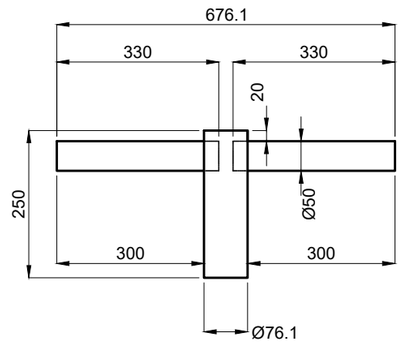

	ESCALA: -	MUNICIPALIDAD DE TRENQUE LAUQUEN	PLANO: COLUMNAS DE ALUMBRADO	PROYECTO: **REMODELACIÓN RAMBLA CALLE WILDE**	INTENDENTE: **FRANCISCO RECOULAT** SECRETARIO DE OBRAS Y SERVICIOS PÚBLICOS: **MANUEL SILVA MUÑOZ**	FECHA: **JULIO** 2025	LÁMINA 6

DETALLE DE BASE DE H°S°

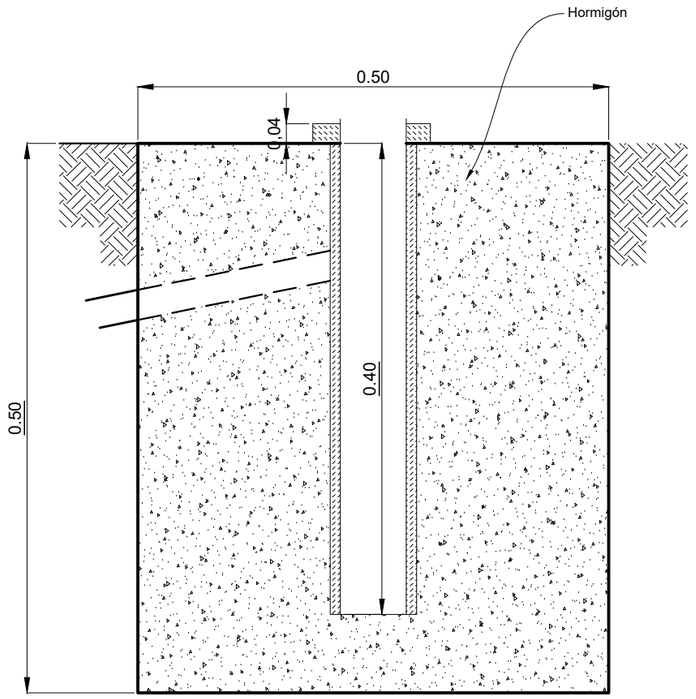

CORTE

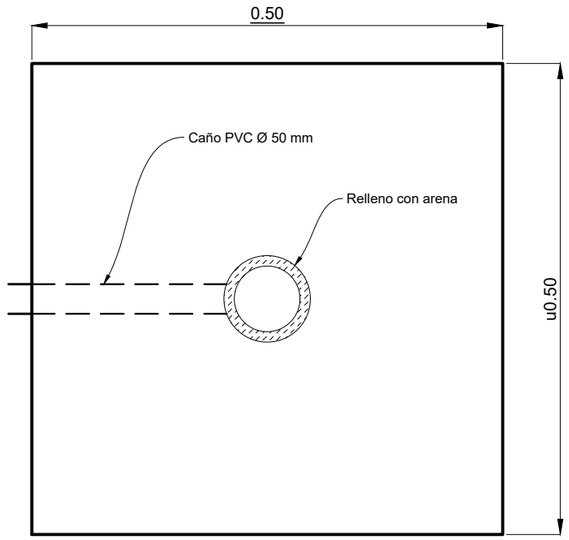

PLANTA

TABLERO DE COLUMNA SIMPLE

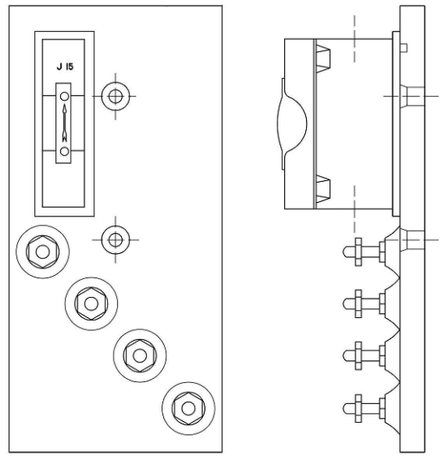

TABLERO DE COLUMNA DOBLE

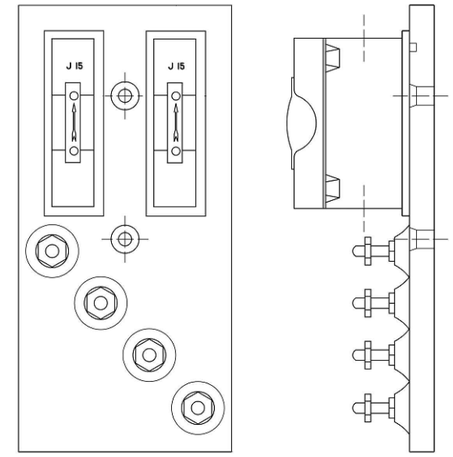

DETALLE DE P.A.T.

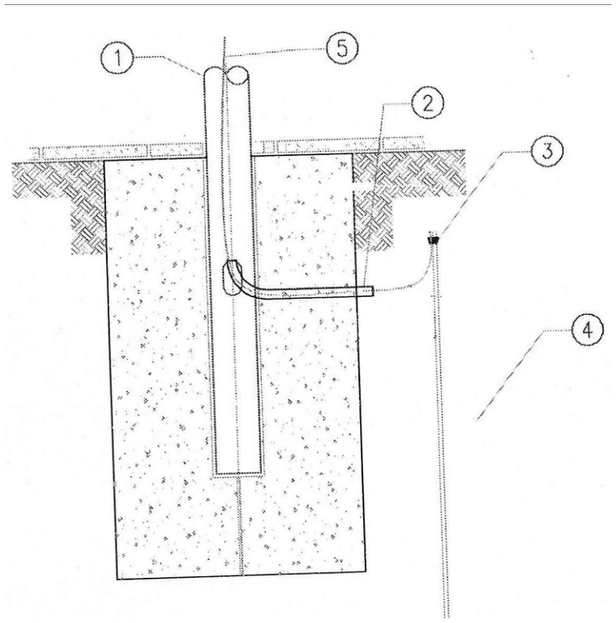

1 - Columna metálica con acometida subterránea
2 - Caño PVC flexible Ø1"
3 - Morseto de bronce
4 - Jabalina de cobre con alma de acero $\frac{3}{8}$" x 600 mm
5 - Conductor de cobre aislado en PVC 10 mm^2 IRAM 247-3

	ESCALA:	MUNICIPALIDAD DE	PLANO:	PROYECTO:	INTENDENTE:	FECHA:	LÁMINA
	-	TRENQUE LAUQUEN	DETALLES DE COLUMNA DE ALUMBRADO	**REMODELACIÓN RAMBLA CALLE WILDE**	**FRANCISCO RECOULAT** SECRETARIO DE OBRAS Y SERVICIOS PÚBLICOS: **MANUEL SILVA MUÑOZ**	**JULIO** 2025	7



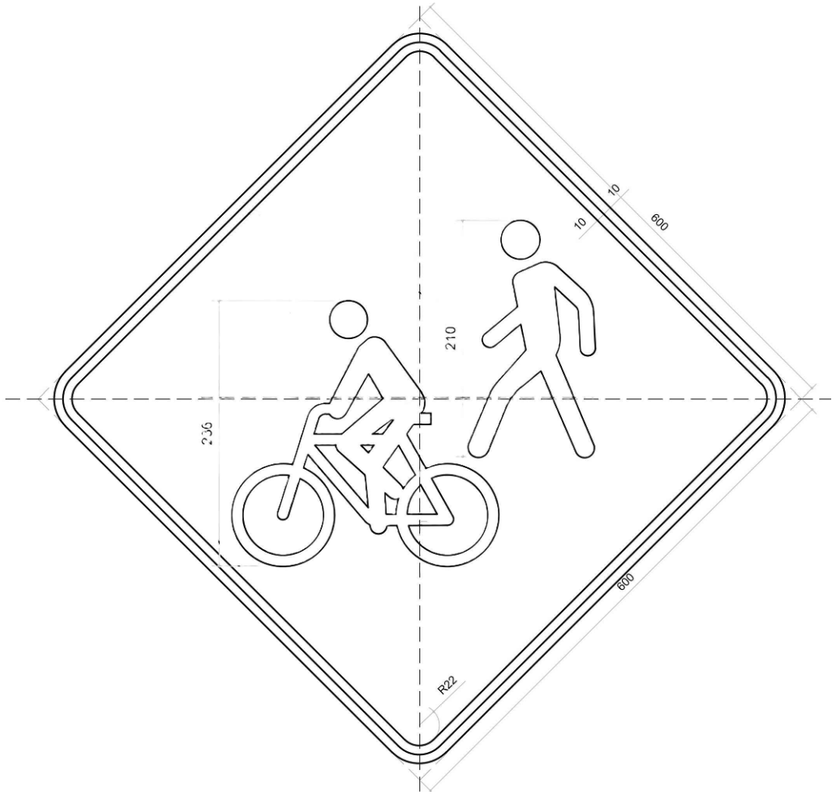



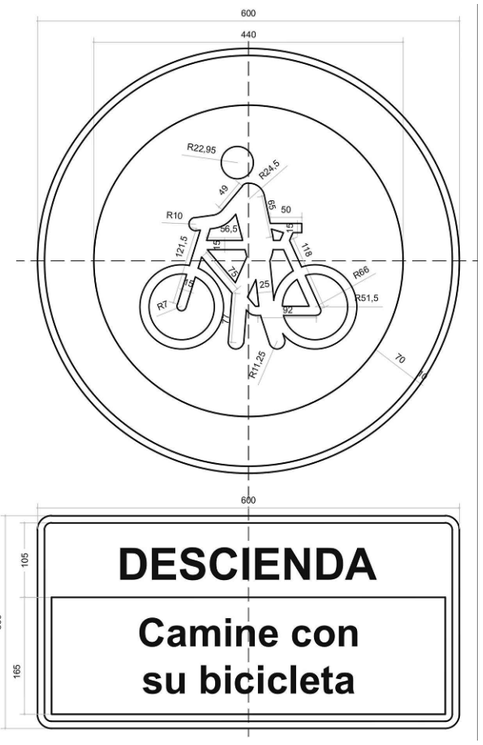



	ESCALA: -	MUNICIPALIDAD DE TRENQUE LAUQUEN	PLANO: DETALLES DE SEÑALIZACIÓN VERTICAL	PROYECTO: **REMODELACIÓN RAMBLA CALLE WILDE**	INTENDENTE: **FRANCISCO RECOULAT** SECRETARIO DE OBRAS Y SERVICIOS PÚBLICOS: **MANUEL SILVA MUÑOZ**	FECHA: **JULIO** 2025	LÁMINA 8